Paramount

N° D'Article: FP-272-HB
N° de modèle: 62064

FOYER D'EXTÉRIEUR AU PROPANE

MANUEL DU PROPRIÉTAIRE

AVERTISSEMENT:
Utilisation à l'extérieur seulement.

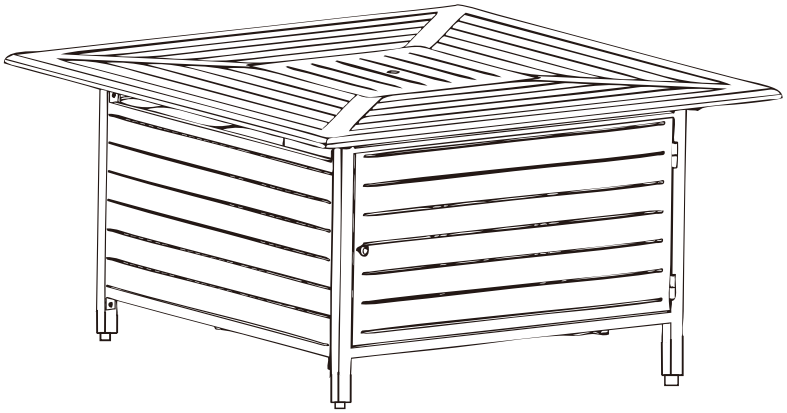

POUR VOTRE SÉCURITÉ
Si une odeur de gaz est perceptible :
1. couper l'alimentation en gaz de l'appareil;
2. éteindre toute flamme vive;
3. si l'odeur persiste, appeler immédiatement le fournisseur de gaz.

POUR VOTRE SÉCURITÉ
Ne pas entreposer ni utiliser d'essence ou d'autres gaz ou liquides inflammables à proximité de cet appareil ou de tout autre.

Pour le service à la clientèle, les pièces ou les questions relatives à la garantie, veuillez appeler le 1-800-561-5550, ou envoyez un courriel à customercare@jrhome.com

Intertek

ANSZ21.97-2014. règlement sur les foyers au gaz extérieurs
CSA STD 2.41-2014, règlement sur les foyers au gaz extérieurs

Lorsque le brûleur est allumé pour la PREMIÈRE FOIS ou après le remplacement de la bombonne, attendre 2-3 minutes afin de permettre au gaz de purger les conduites d'alimentation.

POUR USAGE EXTÉRIEUR UNIQUEMENT
LIRE ATTENTIVEMENT LES INSTRUCTIONS AVANT D'ASSEMBLER.
CONSERVER CE MANUEL POUR RÉFÉRENCE ULTÉRIEURE.

Pour le service à la clientèle, les pièces ou les questions relatives à la garantie, envoyez un courriel à customercare@jrhome.com

Paramount

TABLE DES MATIÈRES

**** AVERTISSEMENT ****
Un fonctionnement défectueux, une installation inadéquate, un mauvais réglage, une modification de l'appareil ou un entretien insuffisant peuvent causer de graves dommages matériels, des blessures sérieuses ou la mort. Lire attentivement les instructions avant d'installer, d'utiliser ou d'entretenir l'appareil.

**** POUR VOTRE SÉCURITÉ ****
Si vous sentez une odeur de gaz:
1. Couper l' alimentation en gaz de l'appareil.
2. Éteindre toute flamme nue

**** POUR VOTRE SÉCURITÉ ****
NE PAS entreposer ni utiliser d'essence ou d'autres vapeurs inflammables à proximité de cet appareil.

TABLE DES MATIÈRES — Page 2
LISTE DES PIÈCES — Page 3
SÉCURITÉ ET AVERTISSEMENTS — Page 4~6
LISTE DE VÉRIFICATION — Page 7
ASSEMBLAGE — Page 8~11
FONCTIONNEMENT — Page 12~14
SOINS ET ENTRETIEN — Page 15
DÉPANNAGE — Page 16

STOP Lire attentivement

Lorsque le brûleur est allumé pour la PREMIÈRE FOIS ou après le remplacement de la bombonne, attendre 2-3 minutes afin de permettre au gaz de purger les conduites d'alimentation.

Débrancher et laisser la bombonne à l'extérieur avant d'entreposer l'appareil à l'intérieur.

Conserver ce manuel pour référence future.

NOTE: Réservoir GPL de 5 gallons, 20 lb, non inclus

***** AVIS IMPORTANT *****
NE PAS retourner l'appareil au lieu de l'achat!!!
Communiquer sans frais avec notre service de renseignements: 1-800-561-5550
Pour rejoindre le service à la clientèle et pour les questions concernant la garantie, envoyer un courriel à customercare@jrhome.com
Heures d'ouverture : du lundi au vendredi, de 7:00 - 16:00 (H.A.P.)

Paramount

LISTE DES PIÉCES DE RECHANGE

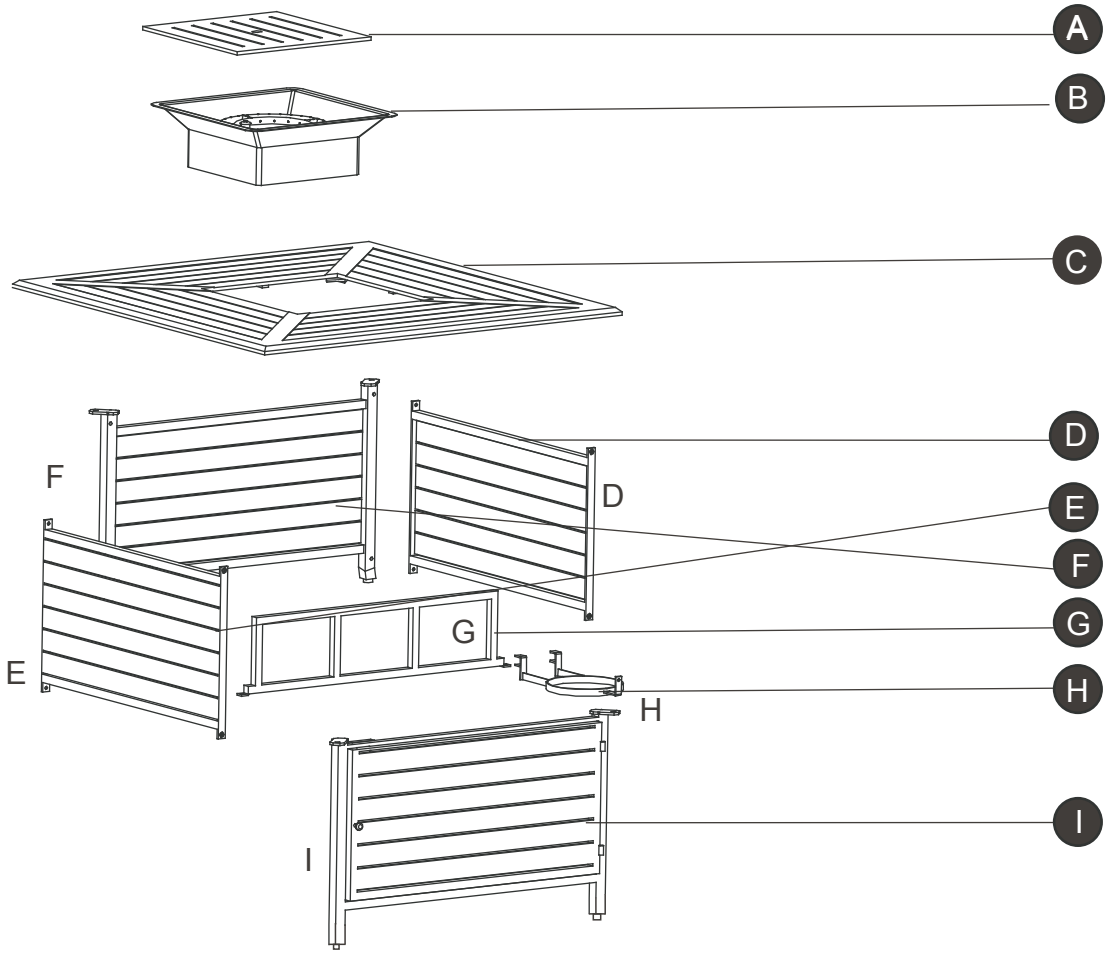

PART	DESCRIPTION	QUANTITY
A	Couverture de brûleur	1
B	Brûleur	1
C	Plateau de table	1
D	Panneau latéral 1	1
E	Panneau latéral 2	1
F	Cadre de support (panneau latéral 3)	1
G	Support pour réservoir de gaz (côté)	1
H	Support pour réservoir de gaz (en bas)	1
I	Cadre de porte (pour le placement du réservoir de gaz) (Panneau latéral 4)	1

MATÉRIEL COMPRIS

J

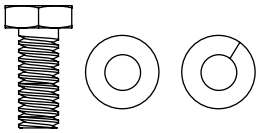

Boulon (8*20mm)
Rondelle
Rondelle à ressort
Qté. 4

K

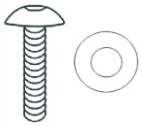

Boulon (6*18mm)
Rondelle (M6)
Qté. 11

L

Clé
Qté. 1

M

Clé Allen
Qté. 1

J	Boulon (8*20mm)、Rondelle、 Rondelle à ressort	4
K	Boulon (6*18mm)、Rondelle (M6)	11
L	Clé	1
M	Clé Allen	1

CONSIGNES DE SÉCURITÉ

Prière de lire attentivement la notice en entier avant de monter, d'utiliser ou d'installer l'appareil.
Si vous avez des questions concernant ce produit, s'il vous plaît contacter le service à la clientèle au **customercare@jrhome.com** ou 1-800-561-5550, 7 am - 4pm, PST, du lundi - vendredi.
L'appareil a été mis à l'essai et est conforme à la norme internationale CSA 4.96 visant les foyers au gaz extérieurs (OUTDOOR GAS FIREPLACES). L'installation doit être conforme au code en vigueur localement. En l'absence d'un tel code, observez le « National Fuel Gas Code », ANSI Z223.1. La présente notice comprend des renseignements importants au sujet du montage, du fonctionnement et de l'entretien du foyer d'extérieur. Des consignes de sécurité générales sont présentées dans les premières pages de la notice et plus loin dans le texte. Conservez la notice à titre de référence et pour informer les nouveaux utilisateurs au sujet du fonctionnement de l'appareil. Il faut lire la notice de même que les étiquettes de l'appareil. Il est essentiel de prendre les précautions préconisées lorsque de l'équipement mécanique ou fonctionnant au propane est utilisé. Il est nécessaire de respecter ces mesures de précaution au moment d'utiliser, de ranger ou de réparer l'appareil. L'utilisation de cet appareil avec le soin et les précautions exigés réduira le risque de blessures ou de dommages matériels. Les symboles illustrés ci-dessous sont reproduits abondamment dans la notice. Tenez toujours comptede ces mesures de précaution, car il est essentiel de les observer lorsque de l'équipement mécanique ou fonctionnant au propane est utilisé.

DANGER

Danger: Indique une situation extrêmement dangereuse qui, si elle n'est pas évitée, aura pour conséquences des blessures graves, voire la mort.

DANGER

L'inobservation des avertissements et des mises en garde présentés dans la notice accompagnant le foyer d'extérieur risque de provoquer la mort, de graves blessures, d'importants dégâts matériels, des dommages résultant d'un incendie ou d'une explosion, des brûlures ou l'asphyxie. Seules les personnes en mesure de comprendre et de suivre les consignes devraient utiliser ou entretenir le foyer d'extérieur.

DANGER

POUR VOTRE PROTECTION
Si une odeur de gaz est perceptible :
1. Couper l'alimentation en gaz de l'appareil.
2. Éteindre toute flamme vive.
3. Si l'odeur persiste, s'éloigner de l'appareil et appeler immédiatement le fournisseur de gaz ou le service d'incendie.

Aucun combustible solide ne doit être brûlé dans le foyer.

DANGER

• EXPLOSION — RISQUE D'INCENDIE
• Ne conservez pas de combustibles solides tels que des matériaux de construction, du papier ou du carton à proximité du foyer, comme il est recommandé dans les consignes.
• Prévoyez des dégagements suffisants autour des ouvertures d'aération de la chambre de combustion.
• N'utilisez jamais le foyer d'extérieur dans un lieu qui contient ou pourrait contenir des matières combustibles volatiles ou en suspension, des produits comme de l'essence, des solvants, des diluants, des particules de poussière ou des substances chimiques inconnues.
• Le foyer allumé est une source d'inflammation. Conservez la zone entourant le foyer d'extérieur dégagée et exempte de matières combustibles, d'essence, de solvant pour peinture, de solvant de nettoyage, de produits liquides ou dégageant des gaz inflammables. N'utilisez pas le foyer d'extérieur dans un endroit très poussiéreux. Les dégagements minimaux par rapport aux matières combustibles sont les suivants : au moins 61 cm des côtés et de l'arrière du foyer.

DANGER

• EXPLOSION — RISQUE D'INCENDIE
• Ne rangez jamais du propane à proximité d'une source de chaleur élevée, d'une flamme vive, d'une flamme de veilleuse; ne l'exposez pas au soleil, à des sources d'inflammation ou des températures supérieures à 49 °C (120 °F).
• Plus lourd que l'air, le propane en phase gazeuse s'accumule au ras du sol. Si une odeur de gaz est perceptible, quittez les lieux immédiatement.
• N'installez ni ne retirez jamais une bouteille de gaz lorsque le foyer d'extérieur est allumé, à proximité d'une flamme vive, quand la veilleuse est allumée, à côté de toute autre source d'inflammation ou lorsque le foyer est encore chaud au toucher.
• Le foyer devient très chaud une fois allumé et des matières inflammables approchées du brûleur pourraient prendre feu. Éloignez les matières inflammables à au moins 61 cm des côtés et de l'arrière de l'appareil. Ne rangez pas d'essence ou d'autres produits liquides ou dégageant des gaz inflammables à proximité du foyer.
• Rangez la bouteille de propane à l'extérieur dans un endroit bien aéré et hors de portée des enfants. N'entreposez jamais une bouteille de propane dans un endroit fermé (maison, garage, etc.). Si le foyer d'extérieur doit être rangé à l'intérieur, retirez la bouteille de propane et rangez-la à l'extérieur.

AVERTISSEMENT

Nous ne pouvons pas prévoir tous les usages que vous ferez du foyer d'extérieur. Vérifiez auprès du service de prévention des incendies de votre région si vous avez des questions au sujet de l'utilisation du foyer d'extérieur. D'autres normes régissent l'utilisation d'appareils au gaz et de génération de chaleur à des fins particulières. L'administration locale peut vous conseiller à ce sujet. En l'absence de codes en vigueur localement, suivez le « National Fuel Gas Code », ANSI Z223.1. Au Canada, l'installation doit être conforme aux codes en vigueur localement. En l'absence de tels codes, respectez la norme CAN/CGA B149.2 (« Code sur le stockage et la manipulation du propane »).

DANGER

• RISQUE D'INTOXICATION PAR LE MONOXYDE DE CARBONE
• Le foyer est un appareil de combustion. Tous les appareils de combustion produisent du monoxyde de carbone (CO) durant la combustion. Ce produit est conçu pour produire des quantités minimes et sans danger de CO s'il est utilisé conformément à tous les avertissements et à toutes les directives. N'entravez pas le flux d'air en direction ou en provenance du foyer d'extérieur.
• Les symptômes de l'intoxication par le monoxyde de carbone (CO) sont semblables à ceux de la grippe : larmoiements, maux de tête, étourdissements, épuisement et même la mort. Vous ne pouvez ni voir ni sentir le monoxyde de carbone. C'est un tueur silencieux. Si vous ressentez ces symptômes pendant que le foyer est allumé, allez respirer de l'air frais immédiatement!
• Pour un usage à l'extérieur exclusivement.
• N'utilisez jamais le foyer à l'intérieur de la maison ou dans un endroit sans ventilation ou fermé.
• Le foyer d'extérieur consomme de l'air (oxygène). Pour éviter de mettre votre vie en danger, n'utilisez pas le foyer dans endroit sans ventilation ou fermé.

AVERTISSEMENT

AVERTISSEMENT : Indique une situation extrêmement dangereuse qui, si elle n'est pas évitée, aura pour conséquences des blessures graves, voire la mort.

AVERTISSEMENT

Ne rangez pas d'essence ou d'autres produits liquides ou dégageant des gaz inflammables à proximité de cet appareil ou de tout autre appareil. Une bouteille de GPL qui n'est pas raccordée au foyer ne doit pas être rangée à proximité du foyer ou de tout autre appareil.

AVERTISSEMENT:
Pour un usage à l'extérieur exclusivement

DANGER	INTOXICATION PAR LE MONOXYDE DE CARBONE L'appareil produit du monoxyde de carbone qui est sans odeur. Utiliser cet appareil dans un lieu fermé met votre vie en danger. N'utilisez jamais cet appareil dans un endroit fermé comme une fourgonnette de camping, une tente ou une résidence.

AVERTISSEMENT

Le montage, l'installation, le réglage, la modification, le service ou l'entretien inadéquats de cet appareil peuvent causer des dommages matériels, des blessures, voire la mort. Lire attentivement la notice avant d'installer, d'utiliser ou d'entretenir l'appareil.

AVERTISSEMENT

Proposition 65, État de la Californie Les produits de la combustion générés lors de l'utilisation de ce produit contiennent des substances chimiques reconnues par l'État de la Californie pour causer le cancer, des malformations congénitales et d'autres effets nuisibles sur l'appareil reproducteur.

AVERTISSEMENT

RISQUE DE BRÛLURE

• Ne laissez jamais le foyer d'extérieur sans surveillance lorsqu'il est chaud ou qu'il est allumé.
• Gardez hors de la portée des enfants.

AVERTISSEMENT

Des matériaux ou des articles qui seraient rangés sous le foyer d'extérieur pourraient subir de graves dommages.

MISE EN GARDE

ENTRETIEN DE SÉCURITÉ

• Gardez tous les raccords et les accessoires propres. Vérifiez si la sortie du robinet de la bouteille est propre.
• Pendant le montage, vérifiez l'étanchéité de tous les raccords et accessoires à l'aide d'une solution savonneuse. N'utilisez jamais une flamme à cette fin.
• Il s'agit d'un appareil de chauffage uniquement. N'altérez jamais cet appareil et ne tentez pas de l'utiliser avec un autre dispositif.

MISE EN GARDE

MISE EN GARDE: Indique une situation dangereuse qui, si elle n'est pas évitée, aura pour conséquences des blessures mineures ou de gravité moyenne ou des dommages matériels.

AVERTISSEMENT

• L'appareil fonctionne au propane. Le propane est invisible, sans odeur et inflammable. Habituellement, on ajoute une substance odorante au propane, dont l'odeur fait penser à des œufs pourris, afin de pouvoir détecter les fuites. La substance odorante peut s'atténuer avec le temps, ce qui fait qu'une fuite de gaz n'est pas toujours perceptible à l'odeur.
• Le propane en phase gazeuse est plus lourd que l'air. En cas de fuite, le propane s'accumule au ras du sol. Il peut s'enflammer en présence de sources d'inflammation, qu'il s'agisse, entre autres, d'une allumette, d'un briquet, d'étincelles ou d'une flamme vive, même si ces sources se trouvent à plusieurs mètres de la fuite. Le système d'alimentation par bouteille doit être muni d'un dispositif de soutirage du gaz.
• Rangez et utilisez le propane conformément aux règlements municipaux, aux codes en vigueur ou à la norme ANSI/NFPA 58. Coupez l'alimentation à la bouteille de propane lorsque le foyer n'est pas utilisé.

AVERTISSEMENT

• Les enfants et les adultes doivent être au courant des risques posés par la température élevée des surfaces de foyer et devraient s'en tenir éloignés pour éviter les brûlures ou que leurs vêtements prennent feu.
• Il est nécessaire de surveiller étroitement les jeunes enfants qui se trouvent à proximité du foyer d'extérieur.
• Il ne faut pas suspendre de vêtements ou de bâches au foyer d'extérieur ou les ranger sur le foyer d'extérieur ou à proximité de celui-ci
• Toute grille protectrice et tout élément protecteur qui auront été retirés avant de réparer le foyer d'extérieur devront être remis en place avant de rallumer le foyer.
• Demandez à un technicien certifié d'effectuer l'installation et les réparations. Le foyer d'extérieur doit être inspecté avant chaque utilisation et au moins une fois par année par un technicien certifié. Des nettoyages plus fréquents pourraient se révéler nécessaires. Il est impératif que le boîtier de commande, le brûleur et les voies de circulation d'air du foyer d'extérieur soient propres.

Liste de vérification

Pour que l'expérience demeure sécuritaire et agréable, effectuez cette vérification avant chaque utilisation.

Avant l'utilisation :

1. Je comprends la notice d'emploi ainsi que toutes les consignes de sécurité qu'elle contient.
2. Les composants sont assemblés correctement, intacts et en bon état.
3. L'appareil n'a subi aucune altération.
4. Tous les raccords de gaz sont sécuritaires et ne fuient pas.
5. La vitesse du vent est inférieure à 16 km/h.
6. L'appareil subira une baisse d'efficacité à 4 ºC (40 ºF).
7. Le foyer est installé à l'extérieur (hors de tout endroit clos).
8. L'apport d'air de ventilation est adéquat.
9. Le foyer est éloigné de tout contenant d'essence ainsi que de produits liquides ou dégageant des gaz inflammables.
10. Le foyer d'extérieur est installé à distance des fenêtres, de prises d'air, de gicleurs et d'autres sources d'eau.
11. L'arrière et les côtés du foyer d'extérieur se trouvent à au moins 61 cm de matériaux combustibles.
12. Le foyer d'extérieur a été installé sur une surface solide et plane.
13. On ne note aucune trace d'un nid d'araignée ou d'insecte.
14. Tous les orifices du brûleur sont dégagés.
15. Toutes les voies de circulation d'air sont dégagées.
16. Les enfants et les adultes doivent être au courant des risques posés par la température élevée des surfaces de foyer et devraient s'en tenir éloignés pour éviter les brûlures ou que leurs vêtements prennent feu.
17. Il est nécessaire de surveiller étroitement les jeunes enfants qui se trouvent à proximité du foyer d'extérieur.
18. Il ne faut pas suspendre de vêtements ou de bâches au foyer d'extérieur ou les ranger sur le foyer d'extérieur ou à proximité de celui-ci.
19. Toute grille protectrice et tout élément protecteur qui auront été retirés avant de réparer le foyer ' d'extérieur devront être remis en place avant de rallumer le foyer.
20. Demandez à un technicien certifié d'effectuer l'installation et les réparations. Le foyer d'extérieur doit être inspecté avant utilisation et au moins une fois par année par un technicien certifié.
21. Des nettoyages plus fréquents pourraient se révéler nécessaires. Il est impératif que le boîtier de commande, le brûleur et les voies de circulation d'air du foyer d'extérieur soient propres.

Après l'utilisation

1. Le bouton de commande de l'admission de gaz est à la position d'arrêt (OFF).
2. Le robinet de la bouteille de gaz est à la position de fermeture (OFF).
3. Le flexible est désaccouplé.
4. Replacer le capuchon sur le réservoir après chaque utilisation.

PRÉPARATION

Avant de commencer le montage du produit, vérifiez si vous disposez de toutes les pièces. Comparez les pièces aux listes du contenu de l'emballage et du matériel présentées ci-dessus. Si une pièce manque ou est défectueuse, ne tentez pas de monter l'appareil. Communiquez avec le service à la clientèle pour obtenir des pièces détachées

Durée approximative du montage : 60 minutes
Outils nécessaires au montage (non compris) :
Solution savonneuse pour l'essai d'étanchéité.

1. Relier les panneaux (D) (E) (F) (I) en utilisant les boulons 6*18mm et les rondelles, tel qu'illustré sur la figure 1.

Quincaillerie utilisée

K Boulon (6*18mm) x 8

Rondelle (M6) x 8

M

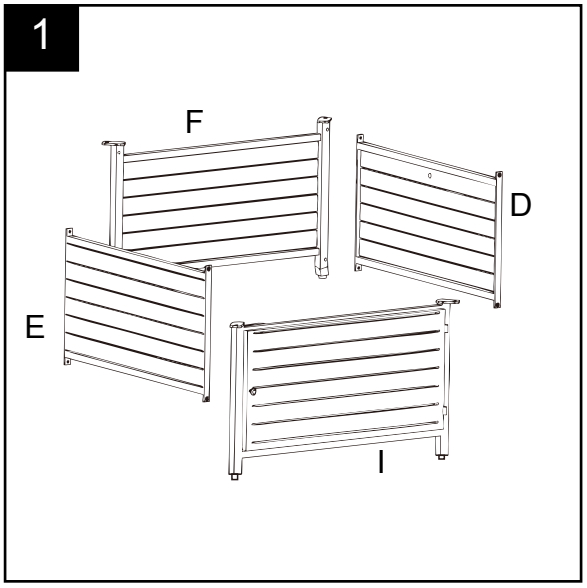

2. Utiliser les boulons (6*18mm) (K) et les rondelles pour relier et fixer la base du support de bombonne de gaz (G) au support de la bombonne (H) dans l'appareil. (Voir la figure 2.)

Quincaillerie utilisée

K Boulon (6*18mm) x 3

Rondelle (M6) x 3

M

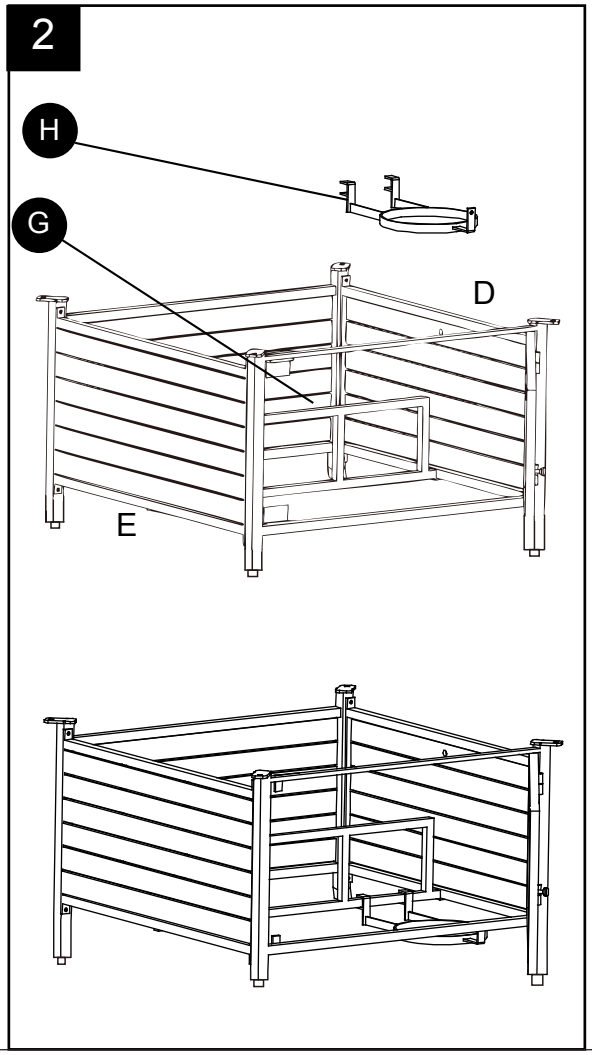

3. Fixer le dessus de la table (C) sur les panneaux latéraux en utilisant les boulons (J) (8*20mm), les rondelles et les rondelles de blocage à ressort.

Quincaillerie utilisée

J Boulon (8*20mm)

Rondelle

Rondelle de blocage à ressort

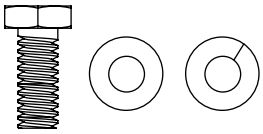

x 4

L

3

4. Placer le bruleur (B) dans le dessus de la table (C) .
Note : S'assurer que le bouton de contrôle est en face du panneau de la porte (H).

4

5. Branchez le tuyau et le régulateur à la bouteille de gaz. Le gaz propane et la bouteille à gaz sont vendus séparément. N'utilisez qu'une bouteille de propane de 20 lb.
N'utilisez ce foyer qu'avec un système de dissipation de la vapeur. Consultez le chapitre 5 pour connaître la norme NSI/NFPA 58 en matière de stockage et de manutention de gaz pétroliers liquéfiés. La bibliothèque ou le service d'incendie de votre localité devrait avoir ce livre. Le rangement d'un appareil à l'intérieur n'est permis que si la bouteille de gaz est débranchée et retirée de l'appareil. Une bouteille de gaz doit être entreposée à l'extérieur, dans un endroit bien aéré et hors de la portée des enfants. La bouteille de gaz débranchée doit être munie d'un capuchon antipoussière et ne doit pas être entreposée dans un édifice, un garage ou tout autre endroit fermé. La pression maximale d'alimentation en gaz est de 250 lb/po^2. La pression minimale d'alimentation en gaz est de 5 lb/po^2.
Le débit horaire minimum de 10 000 BTU est le débit calorifique requis pour un foyer dont le fonctionnement automatique requiert un débit moindre que le débit calorifique maximal. Vous devez utiliser le régulateur de pression et le tuyau fournis avec l'appareil.
L'installation doit être conforme aux codes locaux ou, en l'absence de codes locaux, au *National Fuel Gas Code* ANSI Z223.1/NFPA54, au code national CSA 6149.1 d'installation du gaz naturel et du gaz propane ou au code B149.2 sur le stockage et la manutention du gaz propane.
Utilisez la toile de protection du réservoir à GPL (S) pour recouvrir le réservoir à GPL avant de mettre le réservoir sous le foyer assemblé.

5

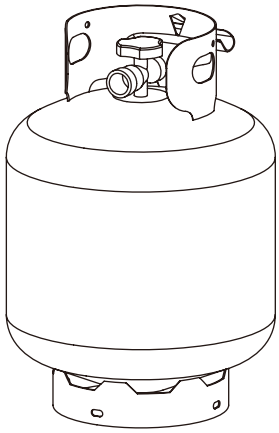

Bombonne de propane standard de 20 lb
(non inclus)

Une bouteille de propane bosselée ou rouillée pose un risque et devrait être vérifiée par le fournisseur de bouteilles de propane. N'utilisez jamais une bouteille dont le raccord de robinet est abîmé.

Les bouteilles de propane utilisées doivent être fabriquées et porter les marquages lisibles, conformément aux exigences du ministère des Transports des États-Unis (DOT) pour les bouteilles de GPL ou à la norme canadienne CAN/CSA B339 relative aux bouteilles, sphères et tuyaux pour le transport des marchandises dangereuses.

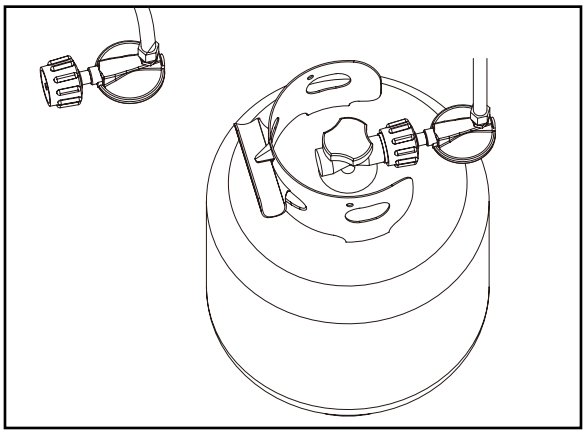

La bouteille doit être munie d'un système d'arrêt volumétrique. Le raccord de la bouteille doit être compatible avec le raccord de l'appareil.

La bouteille doit être munie d'un collet de protection du robinet.

Ne raccordez jamais une bouteille de propane non homologuée au foyer.

Fixez le détendeur à la bouteille. Terminez le raccordement. Installez la bouteille.

Fixer la bouteille de propane avec la vis de bouteille en serrant la vis jusqu'à ce qu'il vient en contact avec le bouteille.

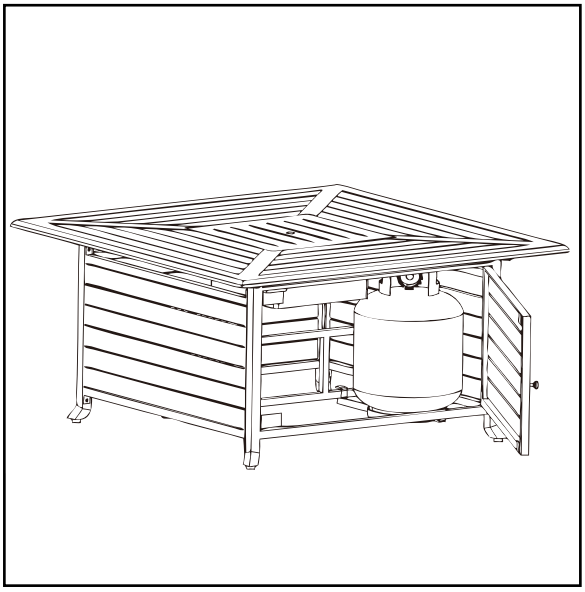

Ne rangez pas une bouteille de GPL de rechange sous l'appareil ou à proximité de celui-ci.
Ne remplissez jamais une bouteille à plus de 80 % de son volume.
Vissez le capuchon à la sortie du robinet de la bouteille lorsque celle-ci n'est pas utilisée. N'utilisez que le capuchon accompagnant le robinet de la bouteille.
L'utilisation d'un autre type de capuchons pourrait provoquer une fuite de propane.

ATTENTION : LE PRODUIT N'EST PAS DESTINÉ À UN USAGE COMMERCIAL, IL EST RÉSERVÉ UNIQUEMENT À UN USAGE RÉSIDENTIEL.

Il ne pas s'asseoir sur le foyer ou grimper sur celui-ci.
Gardez les enfants à distance pendant le montage. L'ensemble contient de petites pièces que pourraient avaler de jeunes enfants.
N'utilisez pas cet appareil à l'intérieur ou dans une enceinte.
Conservez les directives de montage à titre de référence.
À l'installateur : veuillez laisser la présente notice au propriétaire.
Veuillez mentionner le numéro FQC lorsque vous communiquez avec le centre d'entretien.

AVERTISSEMENT

- Exécutez tous les essais d'étanchéité à l'extérieur.
- Éteignez les flammes vives.
- N'effectuez jamais un essai d'étanchéité en fumant.
- N'utilisez jamais le foyer d'extérieur avant d'avoir vérifié l'étanchéité de tous les raccords.

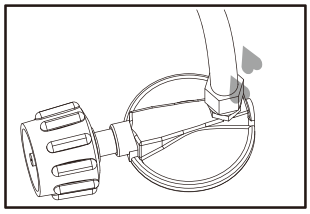

Raccord entre le tuyau et le détendeur

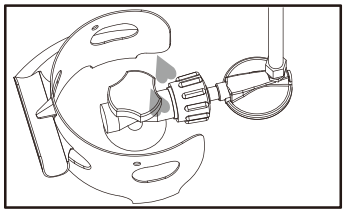

Raccord entre le détendeur et la bouteille

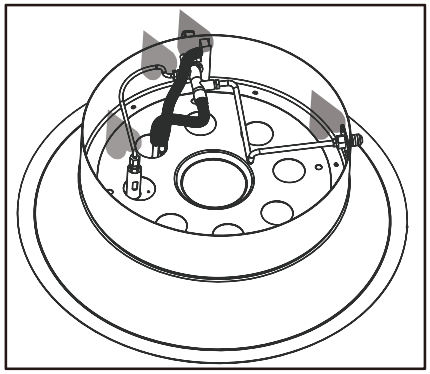

1. Préparez de 65 à 95 ml de solution pour l'essai d'étanchéité (une part de liquide à vaisselle pour trois parts d'eau).
2. Déposez plusieurs gouttes de la solution sur le raccord entre le flexible et le détendeur.
3. Déposez plusieurs gouttes de la solution sur le raccord entre le détendeur et la bouteille.
4. Vérifiez si la vanne de commande du foyer et du brûleur est fermée.
5. Ouvrez le robinet de la bouteille de gaz (ON).

Si des bulles se forment à un raccord, il y a alors une fuite.
1. Fermez le robinet de la bouteille.
2. Si la fuite se produit au raccord entre le flexible et le détendeur : serrez le raccord et refaites un essai d'étanchéité. Si des bulles se forment encore, retournez le flexible là où il a été acheté.
3. Si la fuite se produit au raccord entre le détendeur et le robinet de la bouteille : dévissez le raccord, revissez-le et effectuez un autre essai d'étanchéité. Si des bulles se forment toujours après plusieurs tentatives, cela signifie que le robinet de la bouteille est défectueux et qu'il faut retourner la bouteille là où elle a été achetée.

Si aucune bulle ne se forme sur le raccord, alors celui-ci est sécuritaire.

REMARQUE : Lorsque des raccords de gaz sont desserrés ou retirés, il faut refaire un essai d'étanchéité complet. Terminez l'installation.

⚠ DANGER

• RISQUE D'INTOXICATION PAR LE MONOXYDE DE CARBONE
Pour un usage à l'extérieur exclusivement. N'utilisez jamais le foyer à l'intérieur de la maison ou dans lieu sans ventilation ou clos. Le foyer d'extérieur consomme de l'air (oxygène). Pour éviter de mettre votre vie en danger, ne l'utilisez jamais dans un endroit sans ventilation ou fermé.

⚠ AVERTISMENT

Très chaud lorsqu'il est en fonctionnement!
Ne vous penchez jamais sur la fosse de feu en cours d'utilisation.
Ne pas toucher les surfaces tandis que le foyer est en marche, attendez que le foyer a refroidi après utilisation.
Le non respect de ces instructions peut entraîner des blessures graves.

Avant d'ouvrir l'alimentation en gaz :
1. Le foyer d'extérieur a été conçu et homologué pour un usage à l'extérieur exclusivement. N'utilisez pas cet appareil à l'intérieur d'un édifice, d'un garage ou dans tout endroit clos.
2. Vérifiez si les lieux sont exempts de matières combustibles, d'essence, de produits liquides ou dégagent des gaz inflammables.
3. Vérifiez si rien ne vient entraver le flux d'air de ventilation. Vérifiez si tous les raccords de gaz sont bien serrés et s'ils ne fuient pas.
4. Vérifiez si le collet de la bouteille est propre. Veillez à ce que toute pièce retirée au moment du montage ou de l'entretien soit remise en place et bien fixée avant d'allumer le foyer.

Avant l'allumage :
1. Il faut inspecter le foyer d'extérieur minutieusement avant chaque utilisation. Un technicien certifié doit l'inspecter au moins une fois par année. Si vous tentez de rallumer un foyer d'extérieur chaud, attendez au moins 5 minutes avant de tenter l'allumage.
2. Inspectez l'ensemble de flexibles afin d'y déceler des marques d'abrasion, des coupures ou des traces d'usure. Les zones abîmées doivent subir un essai d'étanchéité. Si le flexible fuit, il faut le remplacer avant d'allumer le foyer. N'utilisez que les flexibles de remplacement recommandés par le fabricant.

Allumer:
1) Tournez le bouton de commande vers la position d'arrêt (OFF) (figure a).
2) Ouvrez complètement le robinet de la bouteille de GPL .
Remarque : Lors du premier allumage ou après un changement de bouteille, pressez le bouton de commande 2 minutes afin de purger l'air des flexibles de gaz.
3) Pressez le bouton de commande de l'alimentation en gaz et tournez-le dans le sens antihoraire jusqu'à la position d'allumage (IGNITE), figure b, pour allumer le foyer d'extérieur. Au besoin, continuez à presser et tourner le bouton de commande dans le sens antihoraire jusqu'à ce le brûleur s'allume (vous devriez entendre un cliquetis).
4) Une fois le foyer d'extérieur allumé, relâchez le bouton de commande. Pressez le bouton de commande et tournez-le vers le degré le plus élevé (HIGH). Si vous voulez abaisser la température, pressez le bouton de commande et tournez-le dans le sens antihoraire jusqu'au degré le plus bas (LOW), figure c.

Remarque : Si le brûleur ne demeure pas allumé, il faut fermer tous les robinets et attendre au moins 5 minutes avant de retenter l'allumage.

Mise en garde : Ne tentez pas de faire fonctionner le foyer d'extérieur avant d'avoir lu et compris toutes les consignes de sécurité contenues dans la notice et que le montage soit complet et que des essais d'étanchéité aient été exécutés.

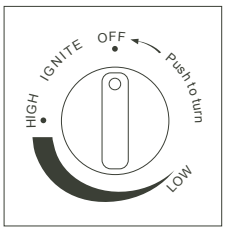

Figure a

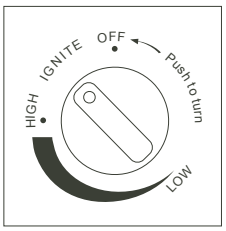

Figure b

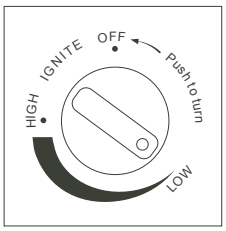

Figure c

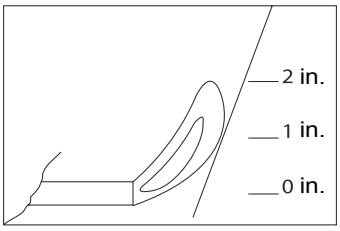

Normal

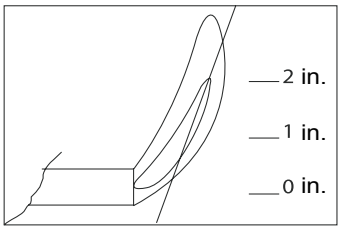

Abnormal

AVERTISSEMENT

POUR VOTRE PROTECTION
Faites preuve de prudence lorsque vous allumez le foyer d'extérieur manuellement. Le fait de tenir le bouton de commande plus de 10 secondes avant d'allumer le gaz risque de provoquer une boule de feu à l'allumage.

Lorsque le foyer d'extérieur est ALLUMÉ :

Des flammes teintées de bleu et de jaune se formeront sur le brûleur. Il ne faut pas que les flammes soient jaunes ou produisent une fumée épaisse et noire, signe que l'apport d'air au brûleur est entravé. La flamme doit être bleue et sa pointe droite et jaune. Si des flammes très jaunes sont visibles, éteignez l'appareil et consultez la rubrique de dépannage à la page 16.

Rallumage :

1. Tournez le bouton de commande jusqu'à la position d'arrêt (OFF).
2. Refaites les étapes d'allumage présentées à la page précédente.

AVERTISSEMENT

POUR VOTRE PROTECTION
Le foyer d'extérieur demeure chaud après son extinction. Manipulez avec soin.

Extinction :

1. Pour éteindre le brûleur, pressez le bouton de commande et tournez-le dans le sens horaire jusqu'à la position d'arrêt (OFF).
2. Tournez le robinet de la bouteille dans le sens horaire jusqu'à la position de fermeture (OFF) et débranchez le détendeur entre les utilisations du foyer.

ENTRETIEN

AVERTISSEMENT

POUR VOTRE PROTECTION :
- Attendez au moins 45 minutes après l'extinction du foyer avant d'y toucher ou de le transporter.
- Le déflecteur est chaud au toucher.
- Laissez le déflecteur refroidir avant d'y toucher.

Afin que votre foyer d'extérieur fonctionne de façon exceptionnelle pendant de nombreuses années, effectuez périodiquement les tâches d'entretien décrites ci-dessous.
Gardez la surface propre.

1. Nettoyez le foyer à l'eau tiède savonneuse. N'utilisez jamais de produits nettoyants inflammables ou corrosifs.
2. Pendant que vous nettoyez l'appareil, veillez à conserver au sec l'espace entourant le brûleur, et ce, en tout temps. N'immergez pas la vanne de régulation du gaz. Si la vanne de régulation du gaz est immergée dans l'eau, ne l'utilisez plus. Il faut la remplacer.

a. Gardez l'appareil dégagé et ne rangez pas de matières combustibles, d'essence ou d'autres produits liquides ou dégageant des gaz inflammables à proximité du foyer.
b. N'entravez pas le flux d'air comburant et de ventilation.
c. Gardez les orifices de ventilation de l'espace de rangement de la bouteille dégagés et exempts de saleté.

3. L'air doit pouvoir s'écouler librement. Gardez les boutons de commande, le brûleur et les voies de circulation d'air propres. Les signes d'obstruction comprennent, entre autres :

- Une odeur de gaz perceptible et des flammes aux pointes très jaunes.
- Le foyer d'extérieur n'atteint pas la température désirée.
- La lueur produite par le foyer d'extérieur est inégale.
- Le foyer d'extérieur produit des crépitements.
- Des araignées et des insectes peuvent établir leur nid dans les brûleurs ou les orifices, ce qui pourrait l'endommager et le rendre dangereux à utiliser. Nettoyez les orifices du brûleur à l'aide d'un cure-pipe à usage industriel. De l'air comprimé peut éliminer les plus petites particules.
- La calamine pose un risque d'incendie. Nettoyez le déflecteur et l'écran du brûleur à l'eau tiède savonneuse si de la calamine s'y forme (dépôt).

Remarque : Dans une atmosphère saline, comme à proximité d'un océan, la corrosion se produit plus rapidement qu'à la normale. Vérifiez fréquemment la présence de traces de rouille et effectuez rapidement les réparations nécessaires.

CONSEIL :
Appliquer une cire pour automobile de qualité sur les surfaces extérieures afin d'aider à conserver l'apparence de votre foyer.
Ne pas appliquer de cire sur le brûleur ou le couvercle.

Entreposage

Entre les utilisations :

- Tournez le bouton de commande vers la position d'arrêt (OFF).
- Défaites le raccord avec la bouteille de GPL.
- Rangez le foyer d'extérieur à la verticale dans un endroit à l'abri des intempéries (pluie, giboulée, grêle, neige, poussière, saleté).
- Si vous le désirez, couvrez le foyer d'extérieur pour en protéger les surfaces extérieures et empêcher l'accumulation de saleté dans les voies de circulation d'air.

Remarque : Laissez le temps au foyer d'extérieur de refroidir avant de le recouvrir.

Pour les périodes d'inutilisation prolongées ou le transport :

- Tournez le bouton de commande vers la position d'arrêt (OFF).
- Défaites le raccord avec la bouteille de GPL et rangez-la à l'extérieur dans un endroit bien ventilé et sécuritaire.
- Rangez le foyer d'extérieur à la verticale dans un endroit à l'abri des intempéries (pluie, giboulée, grêle, neige, poussière, saleté).
- Si vous le souhaitez, recouvrez le foyer d'extérieur pour en protéger la surface et empêcher l'accumulation de saleté dans les voies de circulation d'air.

Remarque : Attendez que le foyer d'extérieur ait refroidi avant de le recouvrir.

Placer le tuyau de gaz à l'écart des endroits passants afin d'éviter que les personnes ne trébuchent ou à l'écart de tout autre lieu où sa présence pourrait causer des dommages accidentels.

Entretien

Seul un technicien certifié peut réparer les conduits de gaz et les composants connexes.

Mise en garde : Laissez toujours le foyer d'extérieur refroidir avant d'en faire l'entretien.

PROBLÈME	CAUSE POSSIBLE	SOLUTION
Le brûleur ne s'allume pas.	La bombonne de propane est givrée	Attendre jusqu'à ce que la bombonne se réchauffe et soit dégivrée
	Les orifices sont obstrués	Dégagez les obstructions.
	Le bouton de commande n'est pas à la position de mise en marche (ON).	Tournez le bouton de commande vers la position d'ouverture (ON).
La flamme du brûleur est basse.	La pression du gaz est basse	Tournez le robinet de la bouteille à la position de fermeture et changez de bouteille.
	La température ambiante est inférieure à 4 ºC (40 ºF) et la bouteille est remplie à moins du quart.	Utilisez une bouteille pleine
	Le bouton de commande est à la position de mise en marche (ON).	Vérifiez si le brûleur et les orifices sont obstrués.
Calamine	De la saleté ou un film recouvre le déflecteur ou l'écran du brûleur.	Nettoyez le déflecteur et l'écran du brûleur.
Production d'une fumée épaisse et noire	Le brûleur est obstrué.	Éliminez la saleté et nettoyez le brûleur à l'intérieur et à l'extérieur.

IMPORTANT

For questions, concerns or problems with our product please
email our customer service department:
customercare@jrhome.com
DATED PROOF OF PURCHASE REQUIRED FOR WARRANTY SERVICE

WARRANTY

This product is inspected, tested and carefully packaged to minimize the chance of damage during shipment. If a part (excluding light bulbs and fuses*) within one year from the date of purchase proves to be defective in material or fabrication under normal use, the part will be repaired or replaced. The Company's obligation under the warranty is to replace or repair defective parts at our discretion. Any expenses or damage resulting from the installation, removal or transportation of the product will be the responsibility of the owner and are not covered by this warranty. The owner assumes all other risks arising from the use or misuse of the product. The warranty will be void if the product damage or failure is deemed by the Company to be caused by accident, alteration, misuse, abuse, incorrect installation or removal, or connection to an incorrect power source by the owner. The Company neither assumes, nor authorizes any person or entity to assume for it any obligation or liability associated with its products.
Light bulbs and fuses are not covered under this warranty. If you have any questions regarding the warranty or service, please contact us at **customercare@jrhome.com**.

Customer Service:
JR Home Products
Unit 306 - 19100 Airport Way, Pitt Meadows, BC V3Y 0E2
Toll Free: 1-800-561-5550
E-mail: **customercare@jrhome.com**

You MUST register your product to receive warranty service.

Registration can be completed online at www.jrhome.com or by mailing this form.

Warranty Registration Information Form / Formulaire d'enregistrement de la garantie

Name / Nom: _____
Street / Adress: _____
City / Ville: _____
Province / Province: _____
Postal Code / Code postal: _____

Daytime Phone # / No téléphone jour: _____
Evening Phone # / No téléphone soir: _____

E-Mail Address / Courriel: _____

Product/Produit: _____
Place of Purchase / Lieu de l'achat: _____
Date of Purchase / Date de l'achat: _____
Model # / No de modèle: _____
Serial # / Numéro de série: _____

You MUST register your product to receive warranty service.

For warranty service, contact J&R Home Products at the address, phone numbers listed below within 30 days of purchase. Be sure to have your sales receipt and original date of purchase. All warranty service will be coordinated by
J&R Home Products service center.

Vous DEVEZ enregistrer votre produit pour vous prévaloir de la garantie.

Afin de faire valoir la garantie, communiquez avec J&R Home Products à l'adresse et aux numéros indiqués ci-dessous dans les 30 jours suivant la date d'achat. Ayez en main votre reçu et la date d'achat. Toutes les demandes liées aux garanties seront traitées par le centre de service de J&R Home Products.

Please mail to / Veuillez poster le tout à : Parts & Service Department, J&R Home Products Ltd. Unit 306 - 19100 Airport Way, Pitt Meadows, BC V3Y 0E2